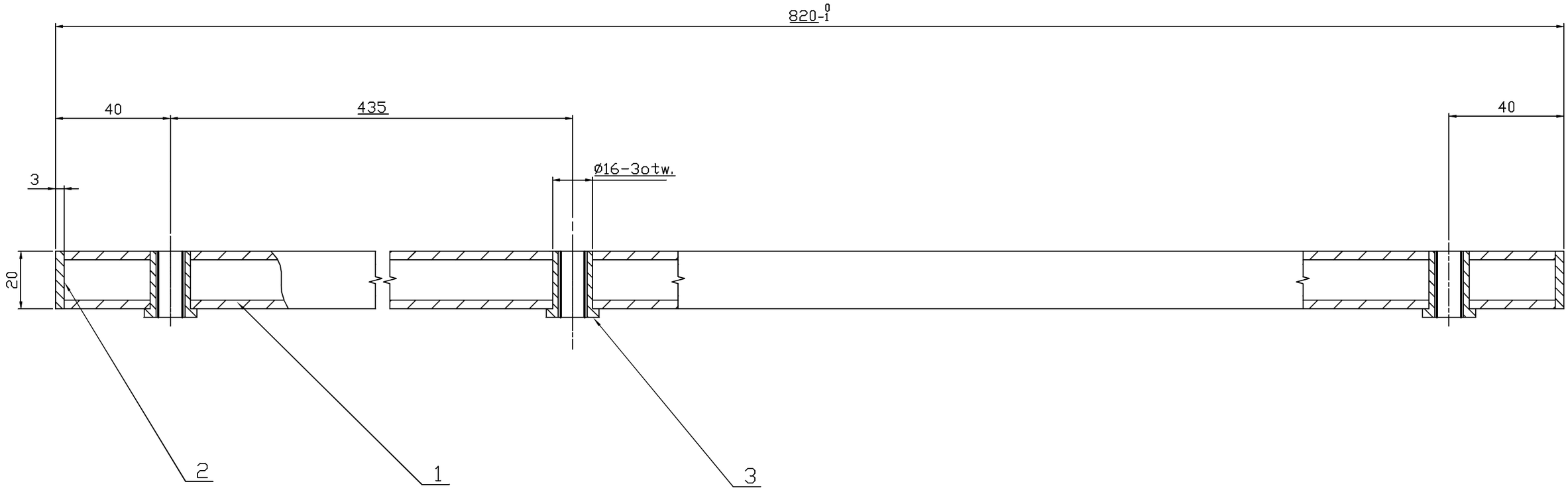

Elementy spawac wg. rys.
Ostre krawedzie stepic.
Toler. ogólna ISO 2768-m
Pokrycie lakier RAL 7032

Item	Ilość	Opis	Standard	Materiał
3	3	Tulejka M10x20	Bez rys.	Handl.
2	2	Plytka	Bez rys.	St3
1	1	Belka 20x40x3 L=814	Bez rys.	St3

NAZWA PLIKU	Beben obrotowy
NR KONTRAKTU	–
RYSOWAŁ	03.24.2006.Kozlowski
SPRAWDZIŁ	T.Jaskiewicz
ZATW.	W.Sulej
WYPROD.	

Przem. Instytut Elektroniki

Belka nosna

Zespól nózek

FORMAT	NR FSCM	NR RYS.	WER.
A2	PIE-AM	306.AM.9100	
SKALA 1:1		MASA	ARKUSZ